Power Relay SRD 12V DC 5Pin

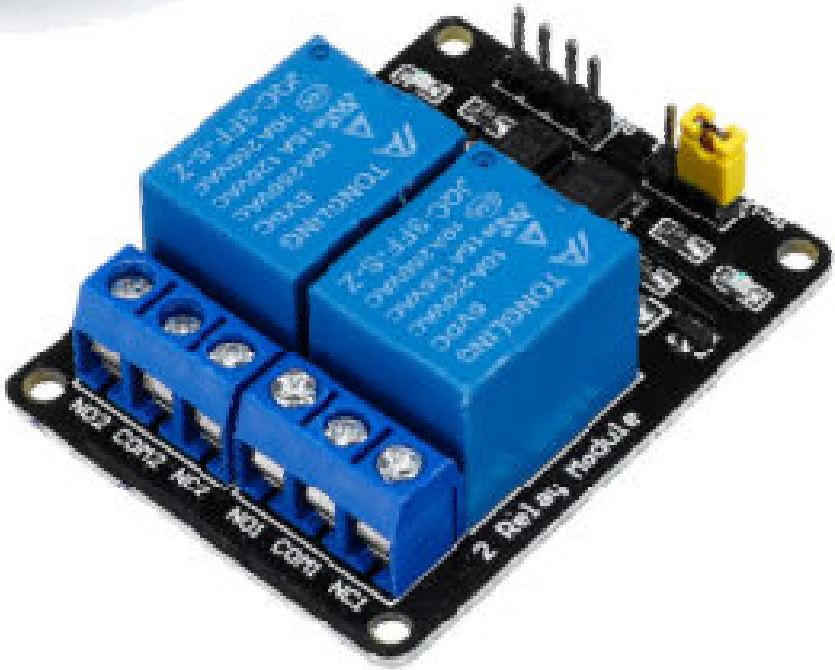

1 – Fonction du relai SRD

Comme tout relai, sa fonction est d'assurer la **distribution d'une puissance électrique**.

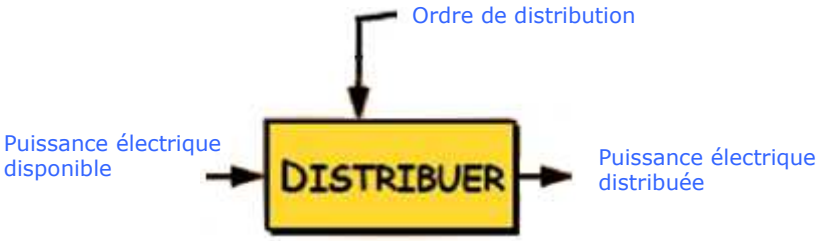

Les relais SRD fonctionnent en « Tout Ou Rien » (TOR) : soit le courant passe, soit il ne passe pas.

Les relais SRD ne permettent PAS de faire de la modulation de tension (pas de MLI ou PWM).

2 – Caractéristiques du relai SRD

→ Dimensions: longueur 4,0 cm, largeur 2,7 cm et hauteur 1,8 cm

→ Masse : 14 g

→ Tension max : 240 V AC et 30 V DC

→ Courant max : 10 A

→ Voltage de bobine : 5 V (commande)

→ Puissance consommée : 0,36 W

→ Résistance de la bobine : 55 Ω

3 – Fonctionnement

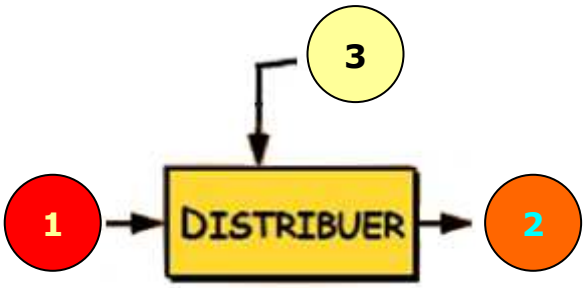

NC : Normalement Clos

NO : Normalement Ouvert

COIL : bobine (électroaimant réalisé à partir d'une bobine de cuivre, appelée aussi « solénoïde »)

Lorsque la commande (❸) est à « **OFF** », la bobine servant d'électroaimant n'est pas alimentée. Le relai est dans la position de repos et le courant de puissance ne passe pas de ❶ à ❷.

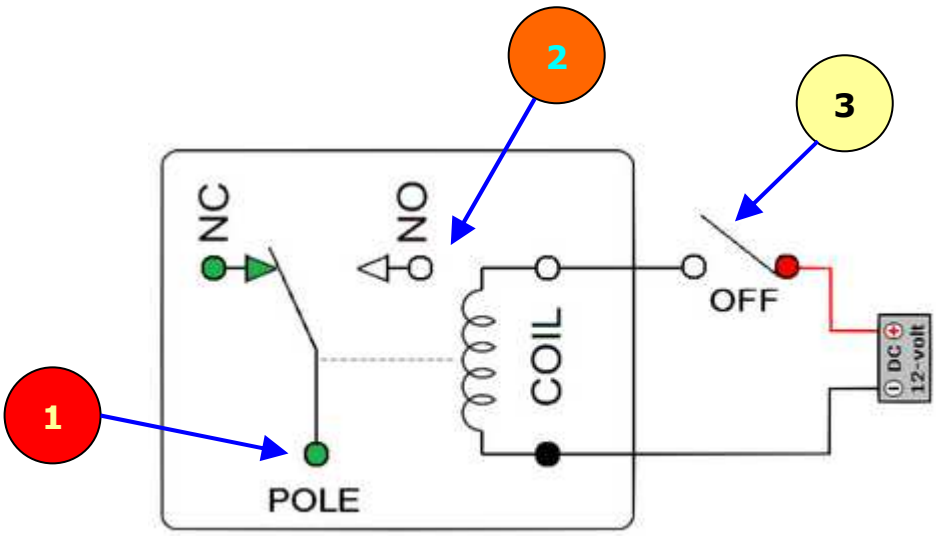

Lorsque la commande (❸) est à « **ON** », la bobine servant d'électroaimant est alimentée et le courant de puissance passe de ❶ à ❷.

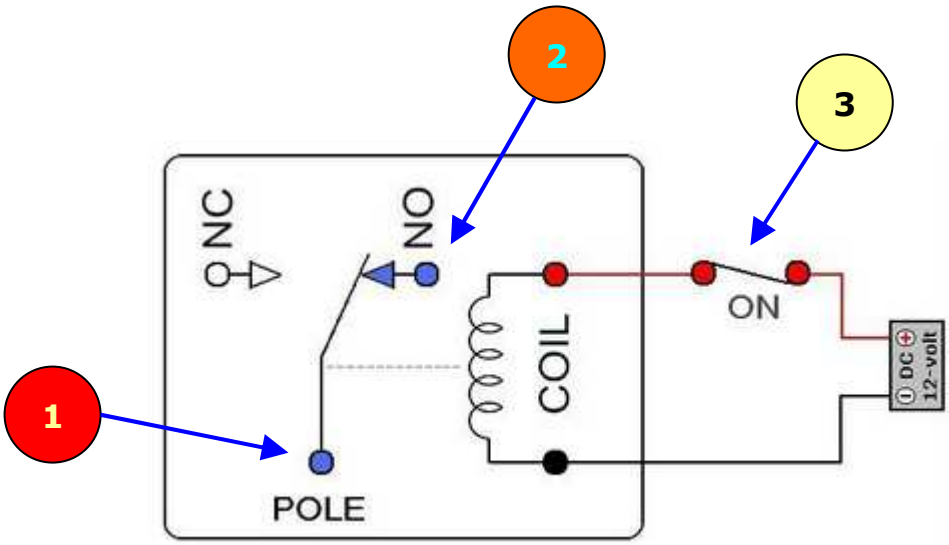

4 – Brochage

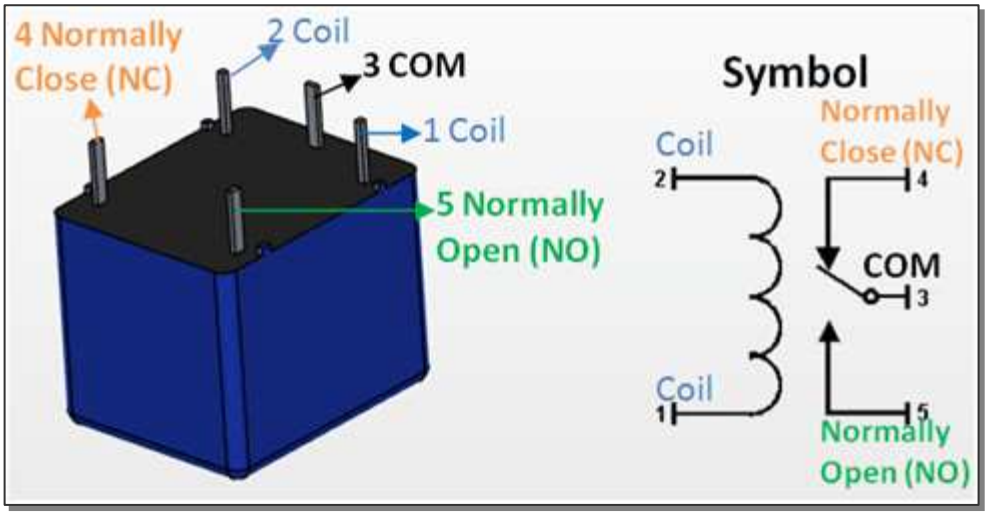
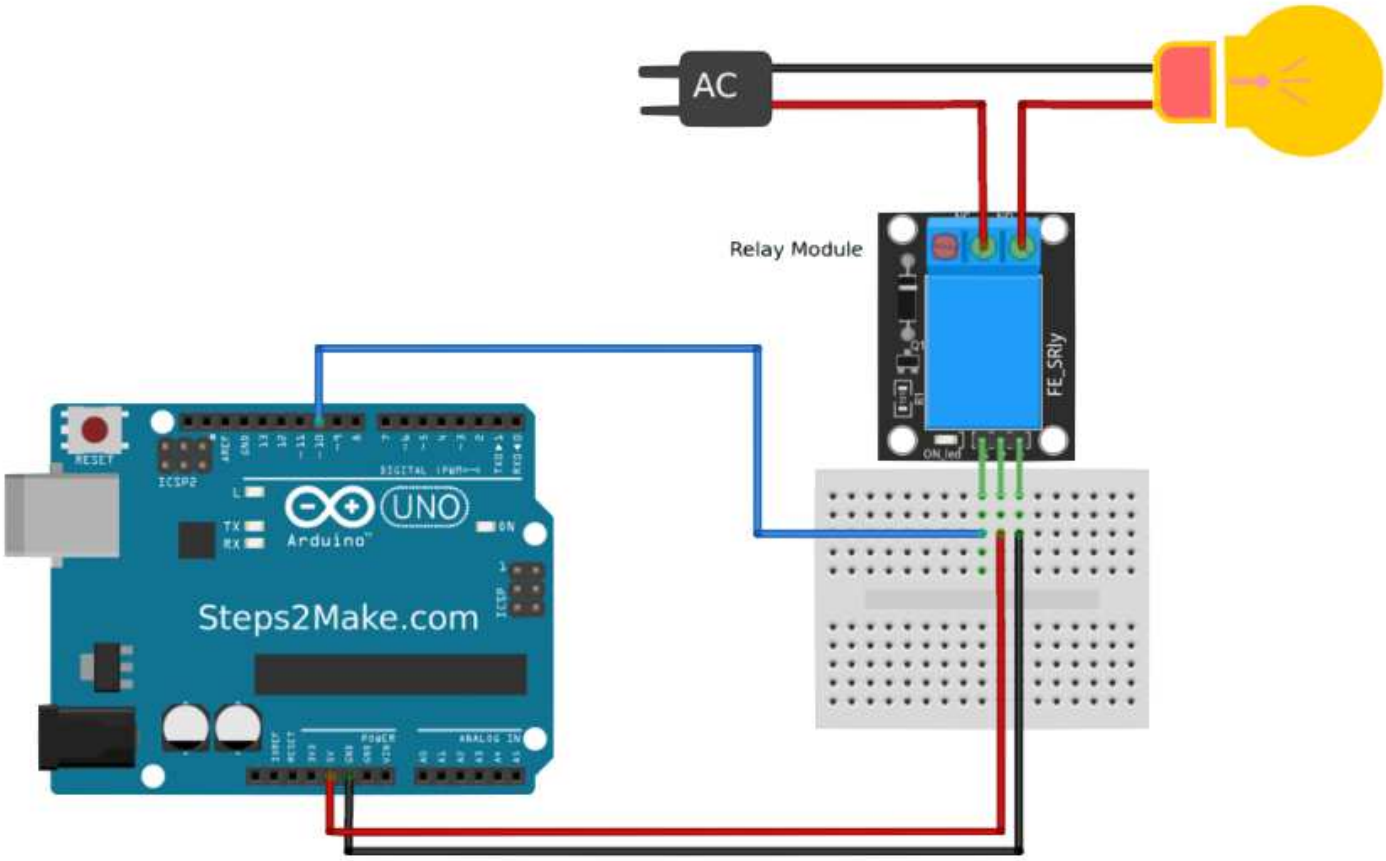
5 – Exemple de montage